COD. 82878

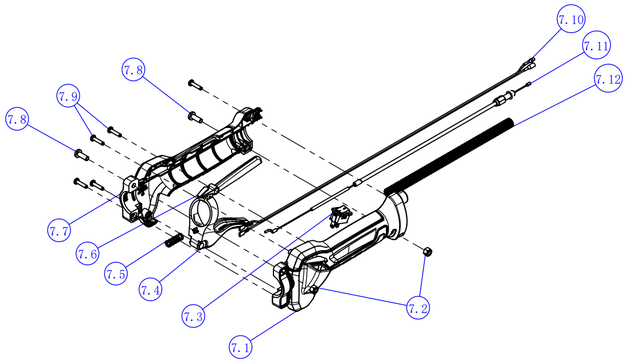

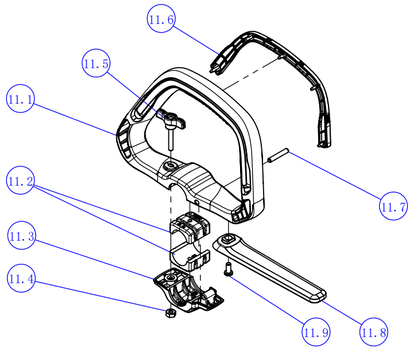

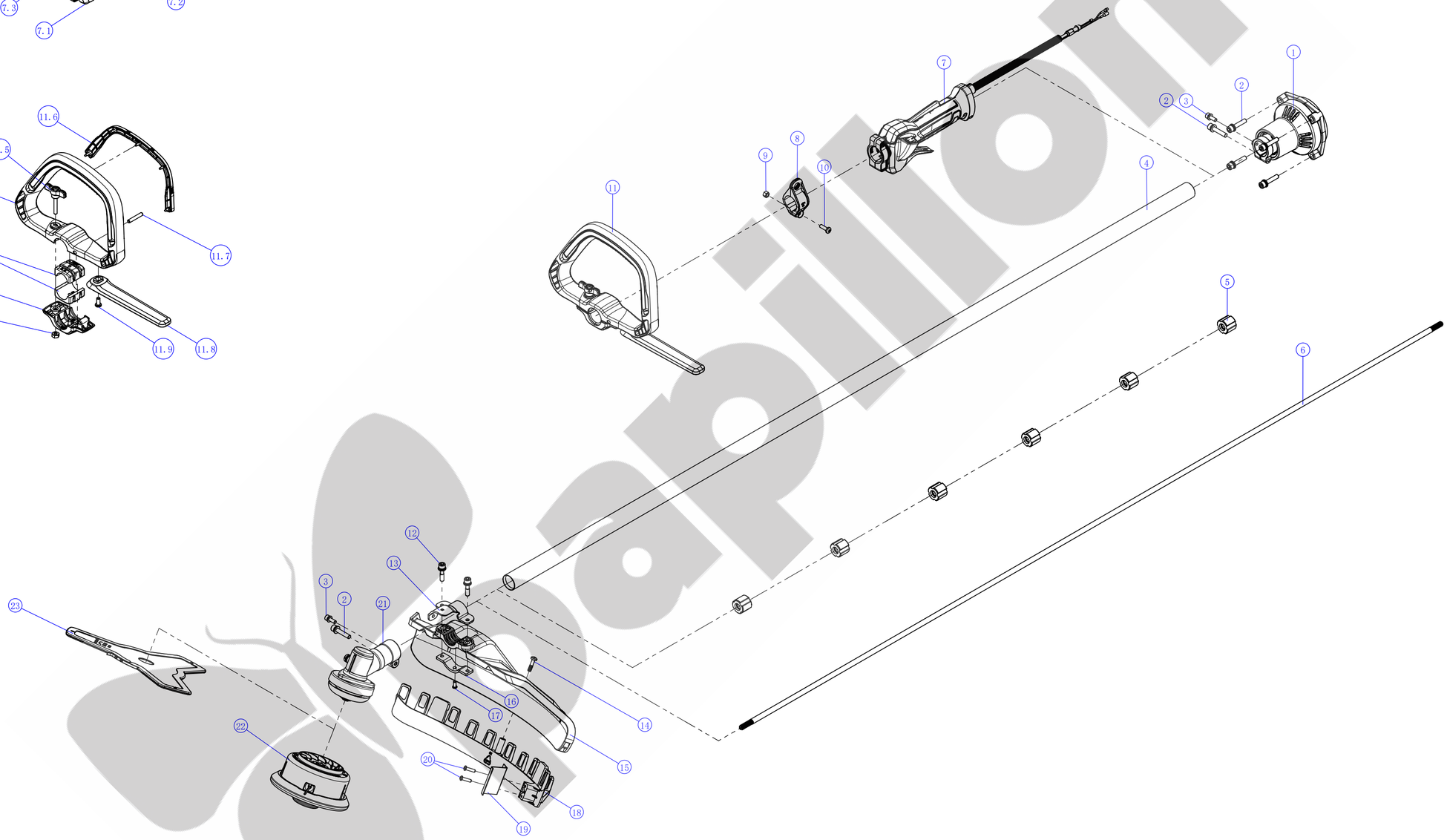

Bapillon®

B

COD. 82878

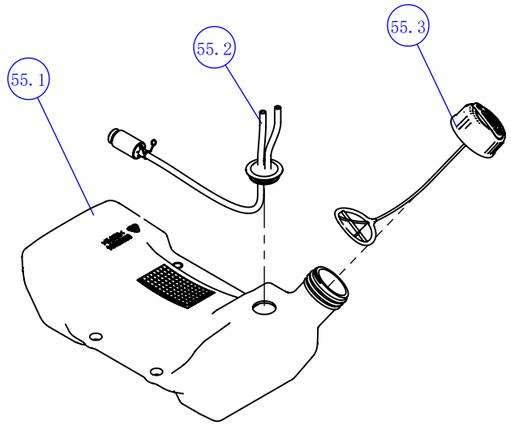

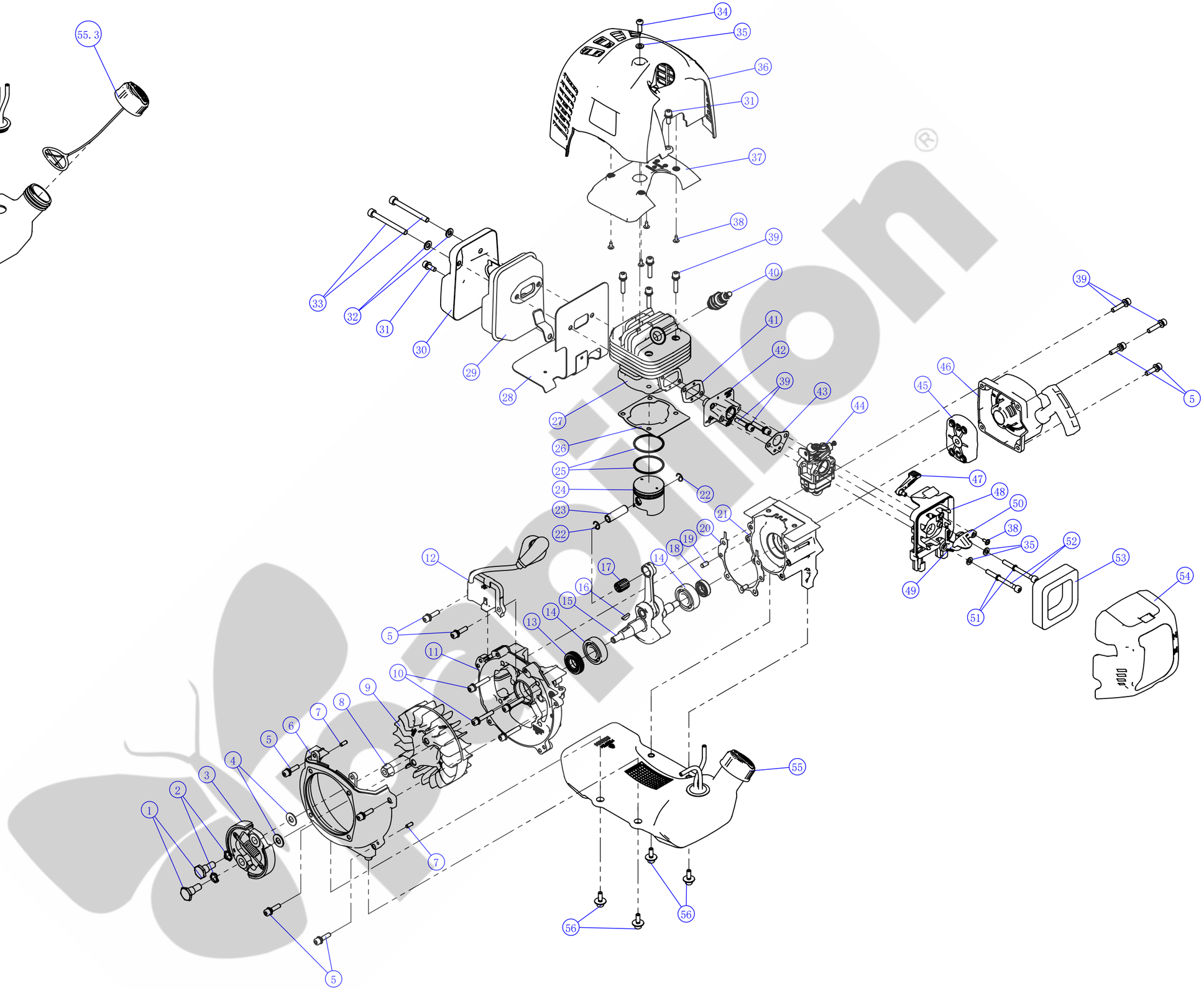

审核

工艺　　批　准